KB8061 导轨式 4G 智能开关控制器
使用说明书

深圳市金博通科技有限公司

电话:0755-82556825　　传真：0755-82556825-8012
地址：深圳市宝安区福永街道福永意库 2 栋 201　　邮编：518103
网址：http://www.kingbirdnet.com　　E-mail：Sales@kingbirdnet.com

1 KB8061 4G开关控制器简介

首先感谢您选择本公司的产品！

1.1 简介

KB8061 4G 开关控制器是采用高性能 4G 模块开发的无线远程开关控制器，具有性能稳定、体积小、性价比高的特点，是具备物联网强大功能的无线远程开关，根据用户需要，具有 220V 规格和 380V 规格，220V 规格化支持从 1 路至 16 路开关；380V 支持从 1 至 6 路开关。

基于公网的数据传输具有通信范围广、传输稳定、可靠等特点，KB8060 4G 开关模块在无人值守、远程设备监控、及远程调度等领域得到了广泛的应用。本产品专为工业集成设计，在使用的温度范围、防震动、电磁兼容性和接口多样性等方面均采用特殊设计，保证了产品在恶劣环境下的工作稳定性，为设备的数据通讯提供了高质量保证。

本产品可应用于各企事业单位、厂矿企业、学校、物业、机关事业单位的用电设备，也适用于市政的路灯、景观灯以及交通上的燧道灯的控制等等，在手机端可以实时实现远程开关，也可以设定定时开关策略，自动执行开关；手机端实时查看开关状态，无需人工现场巡检；为企业单位的智能化与自动化，尤其是节能降耗方面起到很大的作用。

KB8061系列有：

1. AV 220V规格型号：KB806122-1，…，KB806122-16等16款（最多16路）。
2. AV 380V规格型号：KB806138-1，…,KB806138-6 等6款（最多6路）。

其命名规则如下：

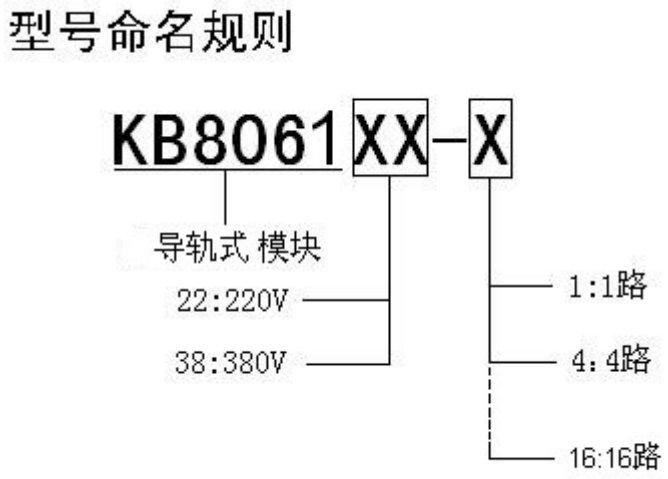

KB806122-1（1路开关）

KB806122-4（4路开关）

1.2 产品特点

- 标准工业级产品，EMC 抗干扰设计，适应环境能力强；
- 支持无线远程升级，可通过服务器进行程序升级；
- 支持 4G 全网通，可选配 220V 或 380V 的 1—6/16 路继电器开关；

- 远程控制开关与定时开关，无需人工现场巡检，节省能源；
- 支持手动开关、定时开关、逻辑开关等等。手动开关：随时随地控制需要控制的开关；定时开关：预设定开关策略下载至模块，模块即定时执行开关；逻辑开关：模块具有多个开关时，每一种开关之间存在开关逻辑关系时，可设定逻辑开关与执行顺序，模块即可按该逻辑策略进行执行各路开关；
- 支持单控与群控：可控制某个模块某一路开关，也可以批量选择模块控制其所有开关；
- 功能强大的物联网云平台支持，手机 APP 直接远程控制，使用简单方便快捷；
- 具有通断电检测功能，断电与上电报警短信实时发至用户手机。

1.3 外形尺寸

体积：KB806122-1（1路开关）：长宽高 94*51*70mm

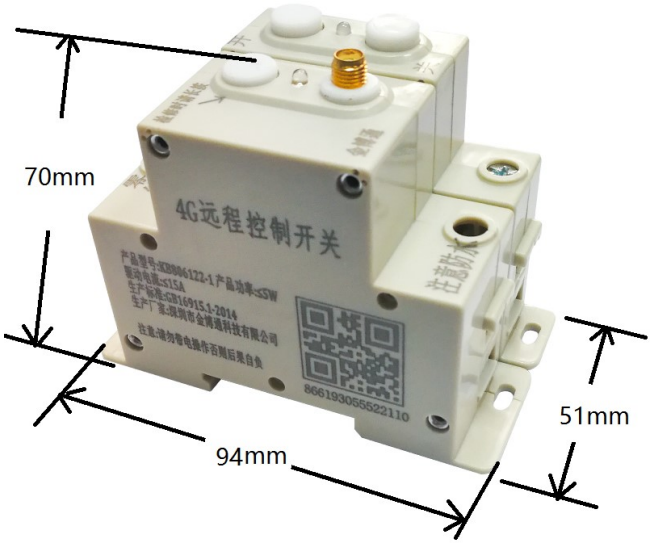

KB806122-4（4 路开关）：长宽高 94*112*70mm

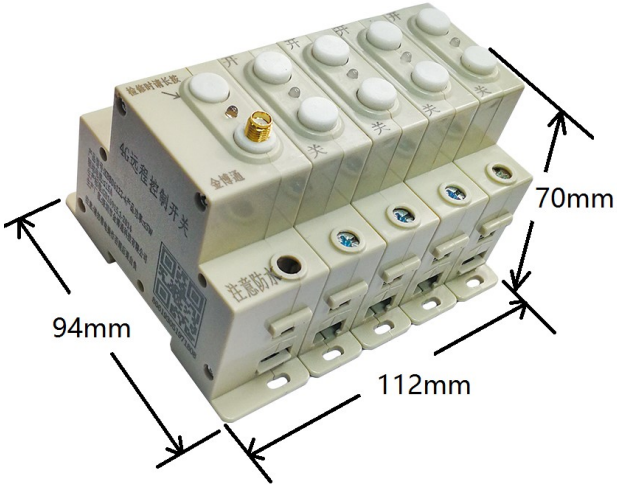

2 技术参数

2.1 4G技术参数

频段	LTE-TDD：B34/B38/B39/B40/B41 LTE-FDD： B1/B3/B5/B8
速率	LTE-TDD(1)：最大 8Mbps(DL)/最大 2Mbps(UL) LTE-TDD(2)：最大 6Mbps(DL)/最大 4Mbps(UL) LTE-FDD：最大 10Mbps(DL)/最大 5Mbps(UL)
输出功率	LTE-TDD：Class3(23dBm+1/-3dB) LTE-FDD：Class3(23dBm+-2dB)
功耗	Off mode：20uA Sleep mode： 3mA (average)
灵敏度	FDD B1:-99dBm(10M) FDD B3:-99dBm(10M) FDD B5:-100dBm(10M) FDD B8:-99dBm(10M) FDD B34:-99dBm(10M) FDD B38:-99dBm(10M) FDD B39:-99dBm(10M) FDD B40:-100dBm(10M) FDD B41:-99dBm(10M)

2.2 开关参数：

控制电压：AC 220V/380V；

开关继电器：20A；

负载功率：单路<5000W；

2.3 接口

1. 用户接口：

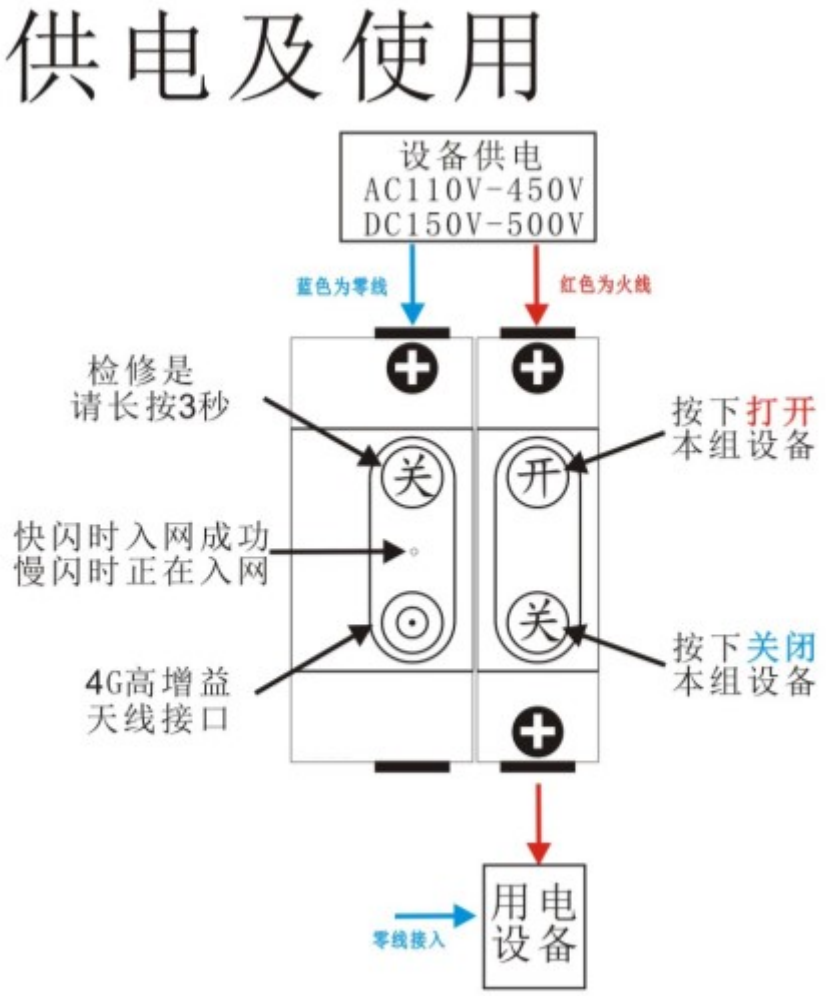

信号指示：红灯，慢闪时表示未连接成功，快闪时表示连接成功。

进入检修：长按检修键 3 秒进入检修状态，在检修过程中全部从机指示灯灭，按键无效，程序小程序无法执行开关操作。

退出检修：长按检修 3 秒退出检修过程，退出检修时该时间内的定时与延时功能单次取消。

2. 接线方式

AC220 1路1P接线图

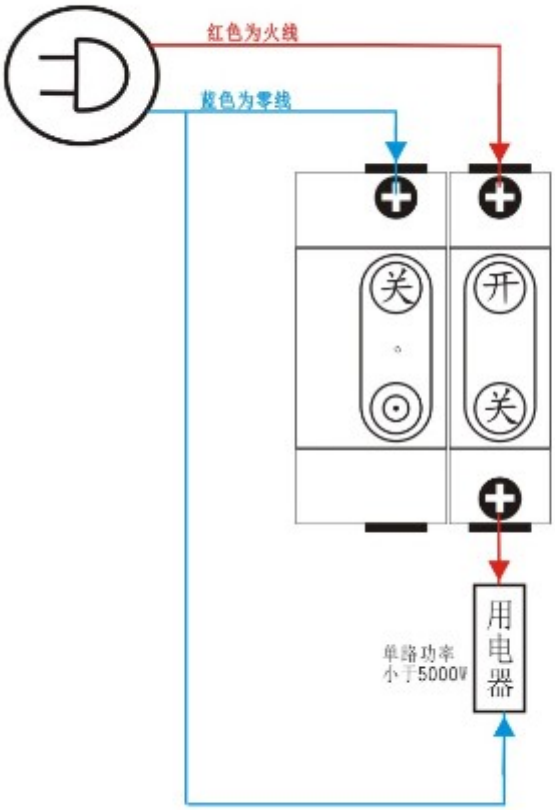

为了更好的使用设备请减少功率

AC220 3路3P接线图

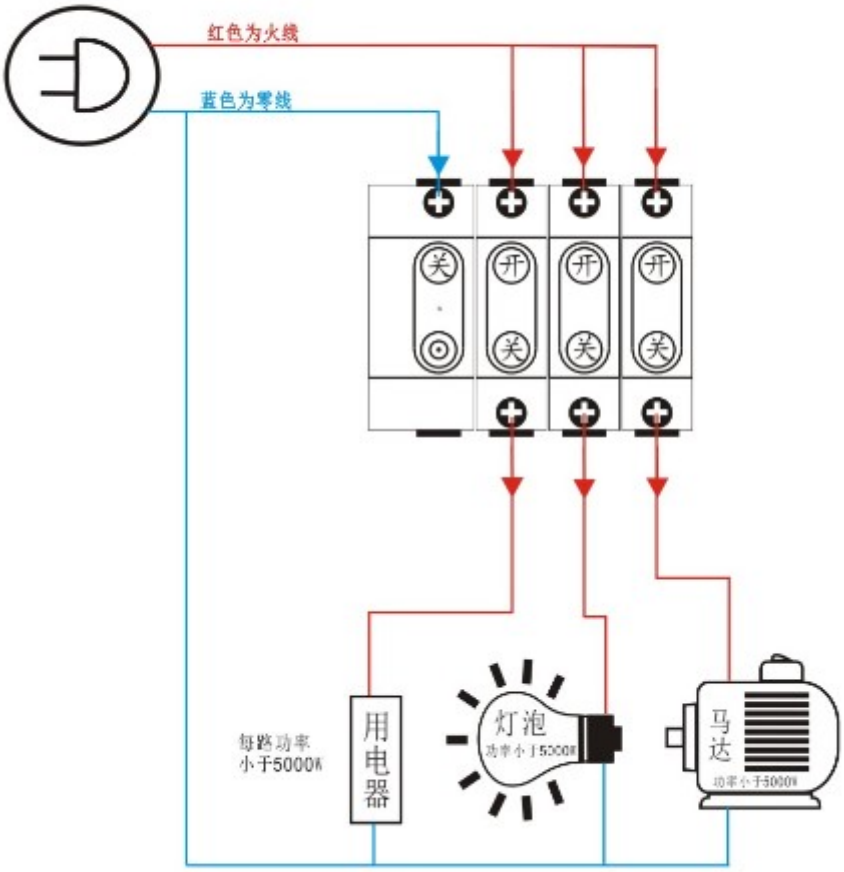

为了更好的使用设备请减少功率

AC220 6路6P接线图

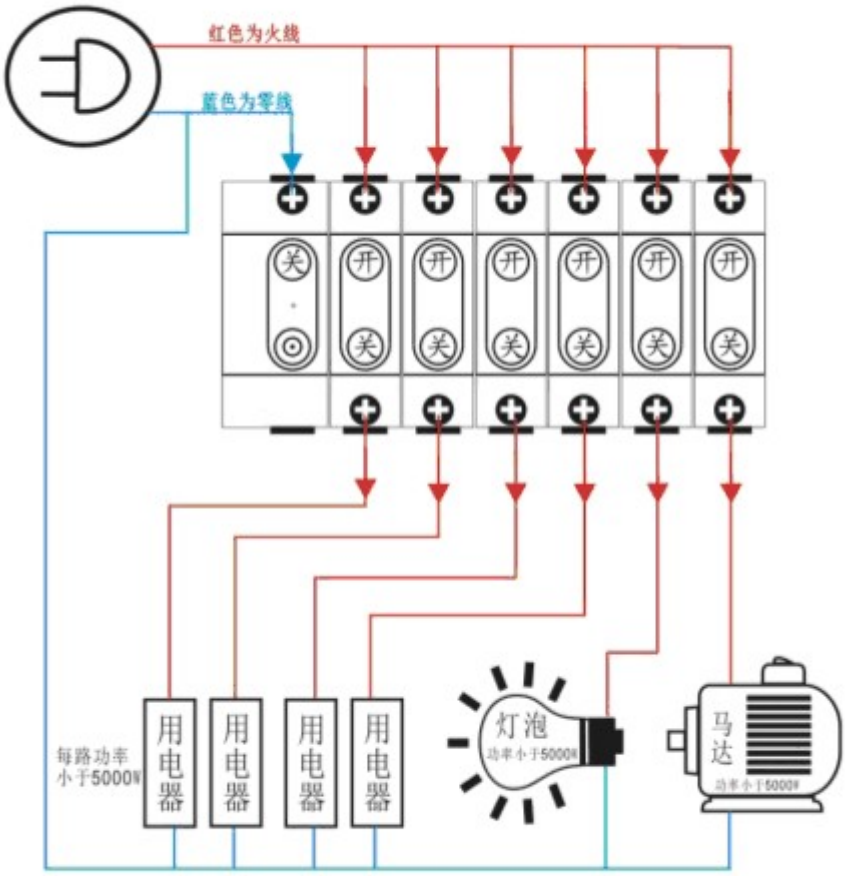

为了更好的使用设备请减少功率

AC380 1路3P接线图

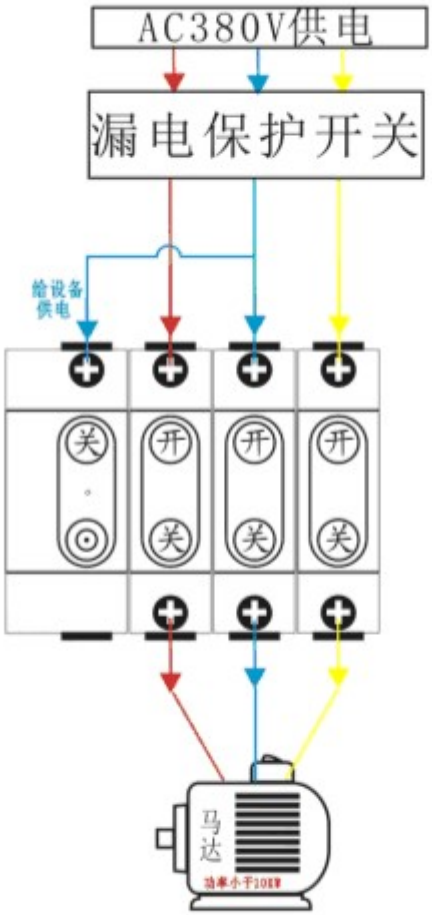

为了更好的使用设备请减少功率

AC380 2路6P接线图

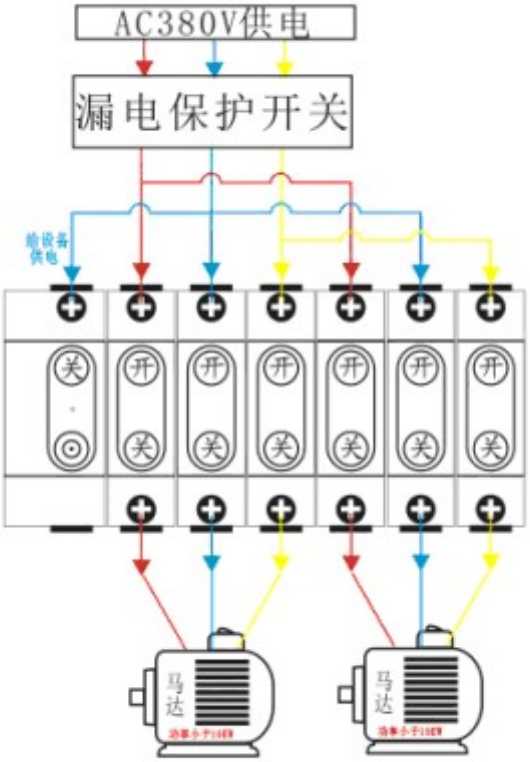

为了更好的使用设备请减少功率

AC380 缺相 报警

● 缺相:指缺少AC380V供电线
此时会导致AC380系列
产品进入保护状态

※ 当设备功率大于700W时产品自动启动缺相保护

● 超载:指负载设备大于设备
允许负载，此时会导致
全系列产品进入保护状态

※ 当设备电流大于20A是产品自动启动保护功能

2.4 环境参数

工作温度	-40℃～80℃
存储温度	-45℃～85℃
相对湿度：	20%~ 70%（无凝结）

3. 软件操作

3.1 打开“即信开关”小程序

通过微信扫描产品上的小程序二维码，或扫描以下二维码图片，进入小程序。

3.2 添加设备

在即信开关小程序主界面，点击“扫码绑定”，对准产品上设备ID的二维码，即自动将设备添加进来，也可以点击右边的“输入绑定”，输入相应的设备ID号，进行绑定设备。绑定进来的设备状态如下：

表示设备“通电”状态；金博通220V四路1开关名称文字为绿色表示该设备“在线”；

3.3 控制开关

（1）**手动开关**：在相应的设备栏，点击最右侧的“控制”按钮，进入设备控制界面，如下左图，标题栏显示该设备的ID，点击设备名称右侧的编辑按钮，可以修改设备的名称，界面主栏目中列出该设备的开关列表，如下图为四路开关，点击相应开关的右侧编辑按钮，可修改开关的名称，点击状态复选按钮，可将开关开启或关闭。

（2）**延时开关**：点击“延时”按钮，进入延时界面，如下右图，在相应的开关上，根据需要输入开延时或关延时，点击执行，设备相应的开关即以当前时间为起点按设定好的延时进行开启或关闭。

控制界面

延时界面

（3） 设定策略

策略即为开关预执行的计划与方案，它包括定时策略和逻辑策略。这需要预先设定好策略并保存，在这里选择某个策略即可。点击“策略”按钮，进入策略选择界面，如下图，点击选择策略下拉列表框，选择需要的策略，然后点击“确定”按钮，再在开关列表中，选中该策略需要应用的开关，然后点击“确定”按钮。

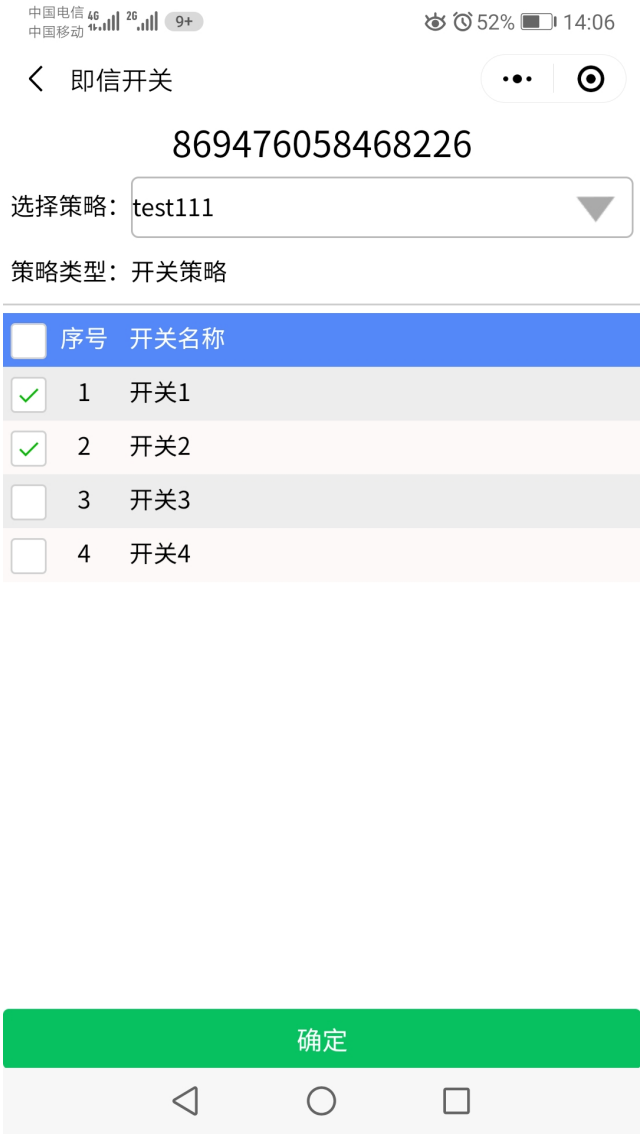

（4）分享设备

某个设备开关的控制往往不是一个人，经常存在多个人控制一个设备的情况，此时需要将设备分享给另一个人，使其也能进行该设备开关的控制操作。在设备控制界面中，点击“分享”按钮，在出来的微信好友列表中，可选择相应的微信好友进行分享。

3.4 策略管理

在小程序的主界面中，点击“策略管理”按钮，进入策略管理界面，可添加与修改策略。

（1） 添加定时策略

在“策略管理”界面中，点击底端的“添加策略”按钮，如左下图，进入策略定义界面，在策略名称输入栏中输入策略名称，策略类型中选择：定时策略，每日应用选择星期的日期，然后点击底端的“添加定时定义”，分别输入开时间与关时间，点“确定”按钮，回到策略定义界面。一个策略可以添加多个定时，根据需要添加多个定时后，点击“保存”按钮，即将该策略保存。

（2） **添加逻辑策略**

逻辑策略：逻辑策略为一个设备的多个开关设定其开关的逻辑关系。当一个设备存在多个开关，且多个开关分别接入不同的用电设备，各用电设备的开启与关闭存在相应的逻辑顺序，此时需要设定逻辑策略，让各路开关按照预设好的逻辑去开启或关闭。

在“策略管理”界面，点击底端的“添加策略”按钮，在策略定义界面，输入策略的名称，选择策略类型为：逻辑策略，并输入开始的时间，再点击底端的“添加逻辑定义”按钮，进入逻辑定义窗口，分别输入等待时间与执行时间，点“确定”按钮，如下图。

4. 产品安装

注意事项：

1. 内部有 500V 高压，请勿打开。
2. 安装时请一定要关闭电源操作。
3. 安装人员需要有专业资质。
4. 控制功率请勿过大，为了更好的使用设备请减少功率。